Batteuse KYR19 Diamètre M19
Tête conique

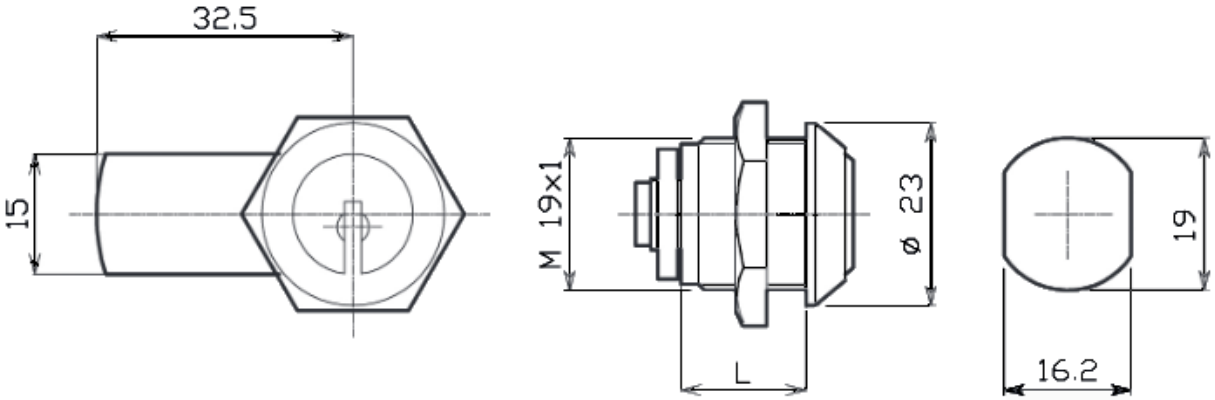

L = 16 mm ou L = 20 mm ou L = 25 mm ou L = 30 mm suivant référence.
Epaisseur tête : 7 mm
Rotation 90° droite pour ouvrir, 1 ou 2 positions de sortie de clé.
Finition standard nickel. Fixation par écrou M19 ou fourchette suivant option.

Référence : *Nous consulter suivant longueur, rotation, fixation et finition.*

Acessoires en option :

Différents modèles de came disponibles à commander à part :
Epaisseur de came 2 mm, entraînement par carré de 6 mm et fixation par vis.

Rondelles d'adaptation disponibles :

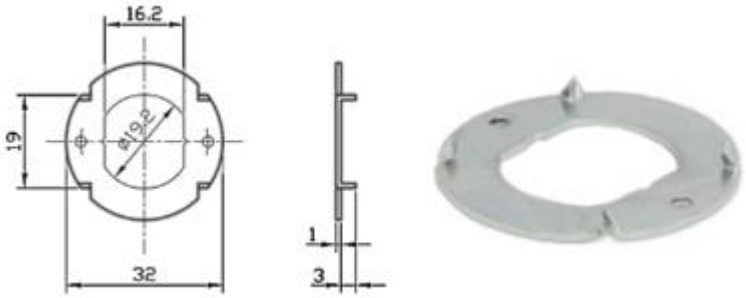

Document non contractuel.